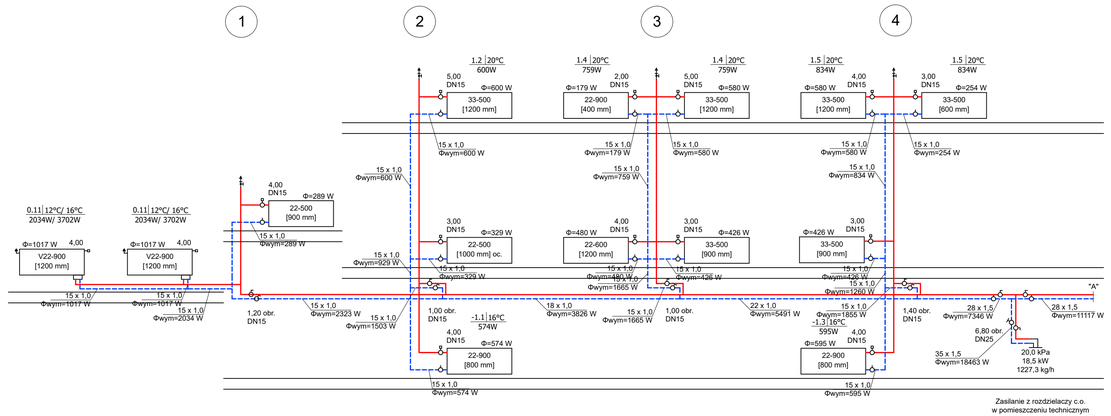

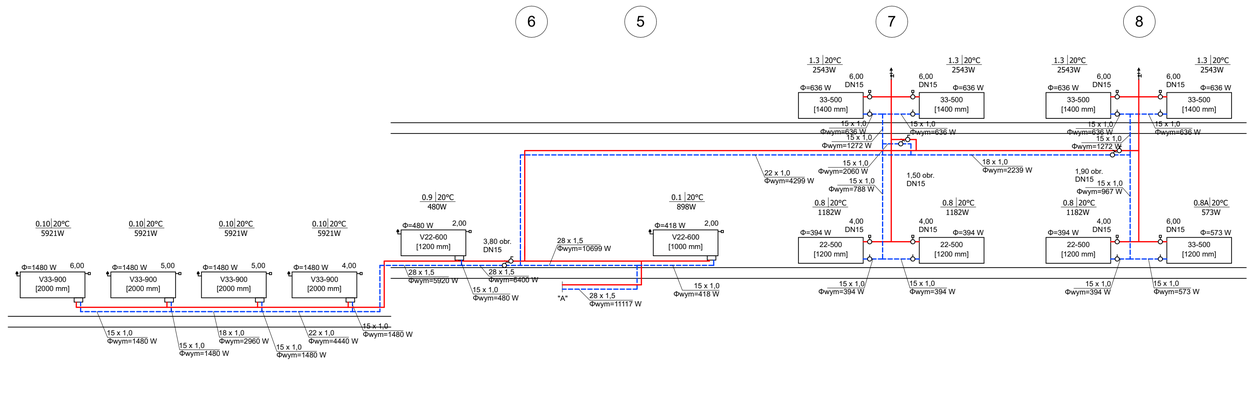

Temat projektu:	TERMOMODERNIZACJA BUDYNKU OCHOTNICZEJ STRAŻY POŻARNEJ W RYBNIKU - GRABOWNIA PRZY ULICY WIKTORA POLOCZKA 76C					
Inwestor:	MIASTO RYBNIK, UL. B. CHROBREGO 2, 44-200 RYBNIK					
Temat rysunku:	**ROZWINIĘCIE INSTALACJI C.O.**					
Branża:	IS - INSTALACJE SANITARNE				Faza:	PB
Zespół projektowy:	mgr inż. Wojciech BREWCZYŃSKI	Nr upr.	1768/94		Data:	12/2024r.
					Skala:	----
	mgr inż. Andrzej BĄCZKOWICZ	Nr upr.	217/92		Nr rysunku:	**IS-2.4**

„PROEKO”
Wojciech BREWCZYŃSKI
PRACOWNIA PROJEKTOWA
44-200 RYBNIK, ul. Rudzka 28, tel. 32 422 76 64, 609 095 214